1.NP A STROP NAD 1.NP

M 1:50

DETAIL D M1:10

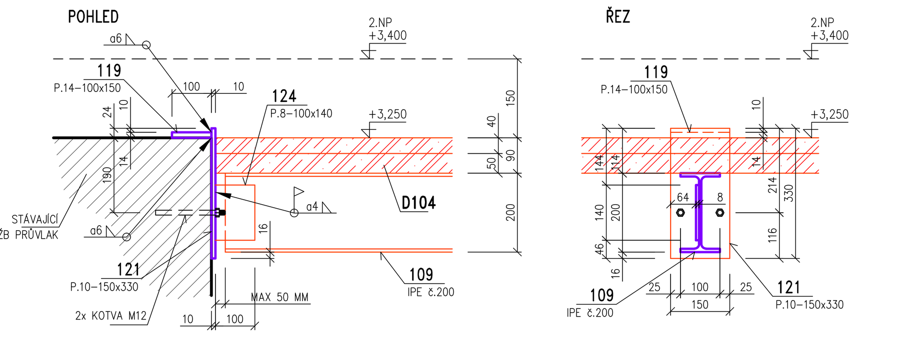

DETAIL F M1:10

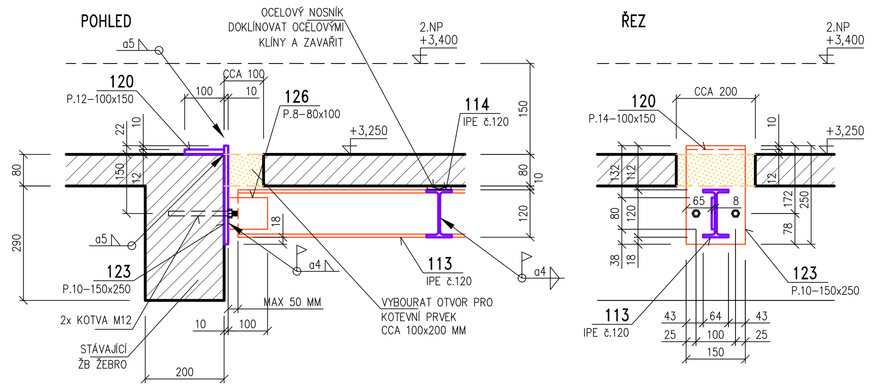

DETAIL E M1:10

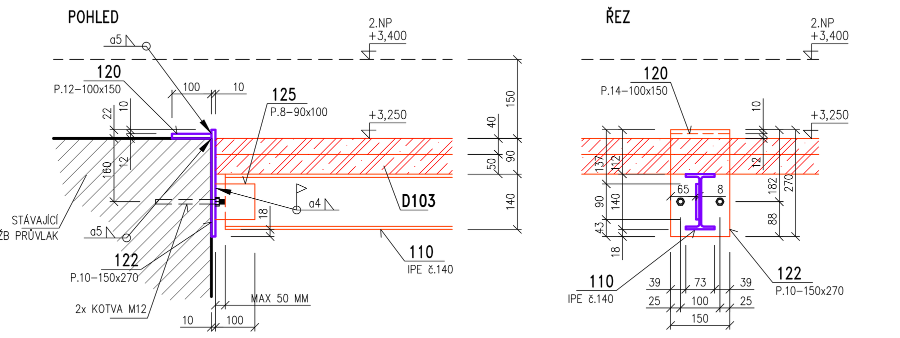

DETAIL L M1:10

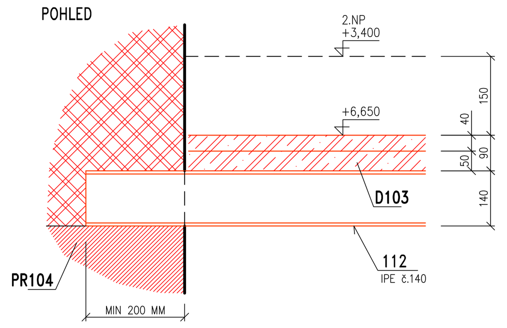

OBECNÉ POZNÁMKY

– PŘI BOURÁNÍ JE NUTNÉ DODRŽOVAT TYTO ZÁSADY:

- PŘED BOURÁNÍM OVĚŘIT ROZMĚRY. VŠECHNY ROZDÍLY OPROTI PROJEKTOVÉ DOKUMENTACI, KTERÉ BUDOU PŘI STAVBĚ ZJIŠTĚNY, BUDOU NEPRODLENĚ SDĚLENY PROJEKTANTOVI. PROJEKTANT NA ZÁKLADĚ ZJIŠTĚNÝCH SKUTEČNOSTÍ UVÁŽÍ PŘÍPADNÉ ZMĚNY PROJEKTU.
- BOURÁNÍ BUDE NUTNO PROVÁDĚT ŠETRNĚ, PO ZÁBĚRECH, PŘI BOURÁNÍ NESMÍ DOJÍT K PÁDU VĚTŠÍCH ČÁSTÍ NA STÁVAJÍCÍ KONSTRUKCE.
- PŘI BOURÁNÍM JE TŘEBA BOURANÉ A NAVAZUJÍCÍ KONSTRUKCE ŘÁDNĚ ZABEZPEČIT – PODEPŘÍT.
- BOURÁNÍ BUDE PROVÁDĚNO ODSHORA DOLŮ, NEJPRVE BUDOU VYBOURÁNY KONSTRUKCE V 1.NP A POTÉ V 1. PP
- BOURANÝ MATERIÁL BUDE PLYNULE ODVÁŽEN MIMO STAVBU, NESMÍ DOJÍT K HROMADĚNÍ BOURANÉHO MATERIÁLU V NADZEMNÍCH PODLAŽÍCH.

– OZNAČENÍ BETONU JE PROVEDENO DLE ČSN EN 206. PROVÁDĚNÍ BETONOVÝCH KONSTRUKCÍ BUDE PROVEDENO DLE ČSN EN 13670–1 A DALŠÍCH NAVAZUJÍCÍCH NOREM, POKUD NENÍ UVEDENO JINÉ V TECHNICKÉ ZPRÁVĚ.

– PŘED PROVÁDĚNÍM BETONOVÝCH KONSTRUKCÍ DODAVATEL ODSOUHLASÍ S PROJEKTANTEM PODROBNÉ SLOŽENÍ BETONU, ZPŮSOB HUTNĚNÍ, ZPŮSOB A ČETNOST ZKOUŠEK BETONU – VIZ TECHNICKÁ ZPRÁVA.

– PROSTUPY V NOVÝCH BETONOVÝCH A ŽELEZOBETONOVÝCH KONSTRUKCÍCH BUDOU PROVEDENY DLE VÝKRESŮ KONSTRUKČNÍ ČÁSTI. PROSTUPY, KTERÉ NEJSOU VYZNAČENY NA VÝKRESECH KONSTRUKČNÍ ČÁSTI, JE MOŽNÉ PROVÁDĚT DO MAXIMÁLNÍ VELIKOSTI 100/100 MM DLE PROJEKTŮ A SPECIFIKACÍ OSTATNÍCH SPECIALISTŮ. V NOVÝCH ŽB. PRŮVLACÍCH, ŽB STĚNÁCH A SLOUPECH SE NESMÍ PROVÁDĚT PROSTUPY A DRÁŽKY, MIMO PROSTUPŮ A DRÁŽEK VYZNAČENÝCH V DOKUMENTACI KONSTRUKČNÍ ČÁSTI.

– PROSTUPY V STÁVAJÍCÍCH BETONOVÝCH A ŽELEZOBETONOVÝCH KONSTRUKCÍCH BUDOU PROVEDENY DLE VÝKRESŮ KONSTRUKČNÍ ČÁSTI. PROSTUPY, KTERÉ NEJSOU VYZNAČENY NA VÝKRESECH KONSTRUKČNÍ ČÁSTI, JE MOŽNÉ PROVÁDĚT DO MAXIMÁLNÍ VELIKOSTI 100/100 MM DLE PROJEKTŮ A SPECIFIKACÍ OSTATNÍCH SPECIALISTŮ. V ŽB. PRŮVLACÍCH, ŽB ŽEBRECH, ŽB STĚNÁCH A SLOUPECH SE NESMÍ PROVÁDĚT PROSTUPY A DRÁŽKY, MIMO PROSTUPŮ A DRÁŽEK VYZNAČENÝCH V DOKUMENTACI KONSTRUKČNÍ ČÁSTI. V PŘÍPADĚ KOLIZE PROSTUPŮ A ŽEBRA NEBO PRŮVLAKU BUDE OTVOR UMÍSTĚN DO NEJBLIŽŠÍ MOŽNÉ POLOHY PO KONZULTACI S PROJEKTANTEM.
PROSTUPY V STÁVAJÍCÍCH KONSTRUKCÍCH JE MOŽNÉ PROVÁDĚT POUZE VRTÁNÍM NEBO ŘEZÁNÍM, NELZE POUŽÍT PNEUMATICKÉ PŘÍKLEPOVÉ KLADIVA

– VÝZTUŽ ZASAHUJÍCÍ DO OTVORŮ NEPŘERUŠOVAT, ALE POSUNOUT DO NEJBLIŽŠÍ MOŽNÉ POLOHY U OTVORU.

– VÝZTUŽ V ŽELEZOBETONOVÝCH KONSTRUKCÍCH BUDE UMÍSTĚNA TAK, ABY NEDOŠLO K ROZMÍSENÍ (SEGREGACI) BETONOVÉ SMĚSI A BYLO MOŽNO PROVÉST ŘÁDNÉ HUTNĚNÍ. VÝZTUŽ BUDE UMÍSTĚNA DO NEJBLIŽŠÍ MOŽNÉ POLOHY TAK, ABY VZNIKLY OTVORY PRO BETONÁŽ A HUTNĚNÍ.

– PROJEKTANT KONSTRUKČNÍ ČÁSTI NEBO TDI PŘED ZABETONOVÁNÍM PŘEVEZME KOMPLETNĚ PROVEDENOU VÝZTUŽ VŠECH ŽB KONSTRUKCÍ – VIZ TECHNICKÁ ZPRÁVA.

–VÝROBA A MONTÁŽ OCELOVÉ KONSTRUKCE BUDE PROVEDENA DLE ČSN EN 1090–1, ČSN EN 1090–1. VELIKOST JEDNOTLIVÝCH ODCHYLEK SE ŘÍDÍ ČSN EN 1090–1, ČSN EN 1090–1 A ČSN ISO 7976–2 – VIZ TECHNICKÁ ZPRÁVA. VÝROBNÍ DOKUMENTACE (DÍLENSKÁ DOKUMENTACE) BUDE VČETNĚ MONTÁŽNÍHO POSTUPU PŘEDLOŽENA K ODSOUHLASENÍ PROJEKTANTOVI. MONTÁŽNÍ POSTUP BUDE V SOULADU S POV, PLATNÝMI ZÁKONY A PLATNÝMI NORMAMI – VIZ TECHNICKÁ ZPRÁVA.

– OCELOVÉ PŘEKLADY BUDOU PO OSAZENÍ VZÁJEMNĚ SPOJENY U SPODNÍ A HORNÍ PÁSNICE OCELOVÝMI PÁSKY 50/5 MM á 600 MM.

– POLOŽKY, KTERÉ MOHOU MÍT PROMĚNNOU DÉLKU, BUDOU VYDÁNY O CCA 200 – 400 MM DELŠÍ, NA MONTÁŽI BUDOU TYTO PRVKY UPRAVENY.

– V KAPSÁCH PRO ULOŽENÍ OCELOVÝCH I PROFILŮ U DVEŘNÍCH A OKENNÍCH OTVORŮ PROVÉST BETONOVÉ PODKLADKY V=100 MM.

– PROJEKTANT KONSTRUKČNÍ ČÁSTI NEBO TDI PŘEVEZME KOMPLETNĚ PROVEDENOU OCELOVOU KONSTRUKCI – VIZ TECHNICKÁ ZPRÁVA.

–ZDIVO Z KERAMICKÝCH PÁLENÝCH TVAROVEK BUDE PROVEDENO DLE TECHNICKÝCH A TECHNOLOGICKÝCH PODKLADŮ VÝROBCE, PLATNÝCH NOREM A TECHNICKÉ ZPRÁVY. TEPLOTA VZDUCHU A MATERIÁLU NESMÍ PŘI ZDĚNÍ KLESNOUT POD 5°C. TVÁRNICE MUSÍ BÝT V KAŽDÉ VRSTVĚ PŘEVÁZÁNY MIN. O 100 MM. ZDĚNÉ KONSTRUKCE BUDOU PROVEDENY DLE ČSN EN 1996–2, VELIKOST JEDNOTLIVÝCH ODCHYLEK SE ŘÍDÍ DLE ČSN 730205 VE SMYSLU DALŠÍCH NAVAZUJÍCÍCH NOREM – VIZ TECHNICKÁ ZPRÁVA.

– PROSTUPY VE ZDIVU BUDOU PROVEDENY DLE VÝKRESŮ KONSTRUKČNÍ ČÁSTI. PROSTUPY, KTERÉ NEJSOU VYZNAČENY NA VÝKRESECH KONSTRUKČNÍ ČÁSTI, JE MOŽNÉ PROVÁDĚT DO MAXIMÁLNÍ VELIKOSTI 300/300 MM VIZ VÝKRESY SPECIALISTŮ. SVISLÉ DRÁŽKY A VÝKLENKY, KTERÉ NEJSOU UVEDENY VE VÝKRESOVÉ DOKUMENTACI KONSTRUKČNÍ ČÁSTI, LZE PROVÉST DLE ČSN EN 1996–1–1.

– V STÁVAJÍCÍM I NOVÉM NOSNÉM ZDIVU NENÍ DOVOLENO PROVÁDĚT VODOROVNÉ DRÁŽKY, MIMO DRÁŽEK UVEDENÝCH NA VÝKRESE KONSTRUKČNÍ ČÁSTI.

– STÁVAJÍCÍ A NOVÉ ZDIVO VZÁJEMNĚ SPOJIT POMOCÍ KAPES NEBO OCELOVÝCH TRNŮ, KTERÉ BUDOU VLEPENY DO STÁVAJÍCÍHO ZDIVA.

– PŘI DOZDÍVÁNI DVEŘNÍCH OTVORŮ A DOZDÍVEK DODRŽOVAT MINIMÁLNÍ SPÁROVÁNÍ. NOVÉ ZDIVO V LOŽNÝCH SPÁRÁCH PROKOTVIT PO VÝŠCE á 450 MM OCELOVÝMI TRNY 2x ø10 MM SE STÁVAJÍCÍM ZDIVEM. ZDIVO NUTNO DOKLÍNOVAT A VYPLNIT ROZPÍNAVOU MALTOU (EVENTUÁLNĚ ZATLUČENOU JEMNOU BETONOVOU SMĚSÍ). PŘI VYZDÍVKÁCH A DOZDÍVKÁCH DODRŽET MINIMÁLNÍ SPÁROVÁNÍ.

– JESTLIŽE BUDE PO ODSTRANĚNÍ OMÍTEK ZJIŠTĚNO, ŽE MALTA STÁVAJÍCÍHO ZDIVA JE NARUŠENÁ NEBO ZNAČNĚ DEGRADOVÁNA, BUDE PROVEDENO ODSTRANĚNÍ STÁVAJÍCÍCH OMÍTEK A NOVÉ PŘESPÁROVÁNÍ CEMENTOVOU MALTOU.

–VŠECHNY NOSNÉ KONSTRUKCE BUDOU PROVEDENY V SOULADU S POŽÁRNĚ BEZPEČNOSTNÍM ŘEŠENÍM, KTERÉ JE SAMOSTATNOU PŘÍLOHOU PROJEKTU. POŽÁRNÍ ODOLNOST JEDNOTLIVÝCH ČÁSTÍ JE UVEDENA V TECHNICKÉ ZPRÁVĚ.

–PŘI PROVÁDĚNÍ STAVBY BUDOU DODRŽOVÁNY VŠECHNY PLATNÉ ZÁKONY OHLEDNĚ BEZPEČNOSTI A OCHRANY ZDRAVÍ A NAVAZUJÍCÍ PLATNÉ NAŘÍZENÍ VLÁDY A VYHLÁŠKY. PŘEDEVŠÍM BUDOU DODRŽOVÁNY NAŘÍZENÍ VLÁDY 101/2005 Sb, 362/2005 Sb, 591/2005 .

POZNÁMKA

POZN. 101:
STÁVAJÍCÍ A NOVÉ ŽB KONSTRUKCE VZÁJEMNĚ SPOJIT POMOCÍ OCELOVÝCH TRNŮ, KTERÉ BUDOU VLEPENY DO STÁVAJÍCÍCH ŽB PRVKŮ

POZN. 102:
PŘED BOURÁNÍM PROSTORU STÁVAJÍCÍHO SCHODIŠTĚ A APSIDY PROVIZORNĚ PODEPŘÍT STÁVAJÍCÍ PRŮVLAK VYNÁŠEJÍCÍ STŘECHU – VIZ TZ.

POZN. 103:
VE STÁVAJÍCÍM PRŮVLAKU BUDOU PROVEDENY POUZE NEZBYTNĚ NUTNÉ OTVORY PRO PROSTUP INSTALACÍ. OTVORY BUDOU PROVEDENY V POLOVINĚ VÝŠKY STÁVAJÍCÍHO PRŮVLAKU. MAXIMÁLNÍ PRŮMĚR OTVORU JE 200 MM.

POZN. 104:
NOVÝ OTVOR VYBOURAT AŽ PO STÁVAJÍCÍ NOSNÝ PRVEK (PRŮVLAK NEBO VĚNEC).
PŘED BOURÁNÍ BUDE V RÁMCI AD ODSOUHLASENO ZDA JE TENTO POSTUP MOŽNÝ.

POZN. 105:
PŘED ZAHÁJENÍM BOURACÍCH PRACÍ BUDE ZJIŠTĚNO ZDA JE BOURANÝ OBJEKT ŘÁDNĚ ODDILATOVÁN OD STÁVAJÍCÍCH KONSTRUKCÍ

ŽELEZOBETONOVÉ KONSTRUKCE

ZÁKLADY
- BETON: C20/25 – XC2 DLE ČSN EN 206
- VÝZTUŽ: B500B (R)

AD, NK1, D005:
- BETON: C30/37 – XC4,XF1 DLE ČSN EN 206
- VÝZTUŽ: B500B (R)

OSTATNÍ KONSTRUKCE
- BETON: C25/30 – XC1 DLE ČSN EN 206
- VÝZTUŽ: B500B (R)

OCELOVÉ KONSTRUKCE:

- TŘÍDA PROVEDENÍ EXC2 B DLE ČSN EN 1090–2
- JAKOST: S235 JR+M DLE ČSN EN 10025–2

POVRCHOVÁ ÚPRAVA: – VIZ TECHNICKÁ ZPRÁVA

PROSTUPY: – VIZ POZNÁMKY A TECHNICKÁ ZPRÁVA

VÝPIS PRVKŮ PRO PŘERUŠENÍ TEPELNÝCH MOSTŮ

OZN.	TECH. OZNAČENÍ	KS	POZNÁMKA
ISO K10S.a	SHÖCK ISOKORB K10S–CV30–V8–H160–R120	4	DO DESKY TL. 160 MM
ISO K10S.b	SHÖCK ISOKORB K10S–WO–CV30–V8–H160–R120	7	DO DESKY TL. 160 MM

PRVKY UVEDENÉ V TABULCE JSOU POUZE REFERENČNÍMI VÝROBKY. PRVKY PRO PŘERUŠENÍ TEPELNÝCH MOSTŮ Z TÉTO TABULKY LZE ZAMĚNIT ZA PRVKY JINÝCH VÝROBCŮ PŘI DODRŽENÍ ÚNOSNOSTI, TEPELNĚ IZOLAČNÍCH PARAMETRŮ, POUŽITÉHO MATERIÁLU A POŽÁRNÍ ODOLNOSTI.

VÝPIS PŘEKLADŮ

OZN.	TECH. OZNAČENÍ	ROZMĚRY (MM)			KS
		L	B	H	
KBP–3,00	KERAMOBETONOVÝ PŘEKLAD	3000	70	238	5
KBP–2,75	KERAMOBETONOVÝ PŘEKLAD	2750	70	238	8
KBP–2,25	KERAMOBETONOVÝ PŘEKLAD	2250	70	238	17
KBP–2,00	KERAMOBETONOVÝ PŘEKLAD	2000	70	238	2
KBP–1,50	KERAMOBETONOVÝ PŘEKLAD	1500	70	238	5

V TÉTO TABULCE JSOU VYKÁZÁNY POUZE PŘEKLADY V NOSNÝCH STĚNÁCH

VÝPIS OCELI S235 JR+M

POL.	PROFIL	DÉLKA MM (BM)	KS CELKEM	KG/M	HMOTNOST CELKEM
101	I č.220	2750	1	31,1	85,5
102	I č.220	2750	1	31,1	85,5
103	I č.220	3050	1	31,1	94,9
104	I č.220	3050	1	31,1	94,9
105	I č.220	3050	1	31,1	94,9
106	I č.220	3050	1	31,1	94,9
107	I č.220	2750	1	31,1	85,5
108	I č.220	2750	1	31,1	85,5
109	IPE č.200	4700	4	22,4	421,1
110	IPE č.140	2800	3	12,9	108,4
111	L90/90/8	6,9	bm	10,9	75,2
112	IPE č.140	3350	2	12,9	86,4
113	IPE č.120	850	12	10,4	106,1
114	IPE č.120	1150	6	10,4	71,8
115	I č.180	2150	1	21,9	47,1
116	I č.180	2150	1	21,9	47,1
117	I č.180	2150	1	21,9	47,1
118	I č.180	2150	1	21,9	47,1
119	P.14–100x150	150	8	11,0	13,2
120	P.12–100x150	150	30	9,4	42,3
121	P.10–150x330	330	8	11,8	31,2
122	P.10–150x270	270	6	11,8	19,1
123	P.10–150x250	250	24	11,8	70,8
124	P.8–100x140	140	8	6,3	7,1
125	P.8–90x100	100	6	5,7	3,4
126	P.8–80x100	100	24	5,0	12,0
127	IPE č.120	1400	2	10,4	29,2
128	I č.100	1500	4	8,4	50,4
MEZISOUČET					2057,7
PŘIRÁŽKA NA SPOJE A NA PŘÍPADNOU NEPŘESNOST			10,0%		205,3
CELKOVÁ HMOTNOST					2263,0 KG

TRAPÉZOVÝ PLECH 50/0,8 35,1 M2 9,69 KG/M2 340,0 KG

MATERIÁLY, POVRCHOVÁ ÚPRAVA, GEOMETRICKÉ TOLERANCE A PROVÁDĚNÍ KONSTRUKCÍ JE PODROBNĚ SPECIFIKOVÁNO V TECHNICKÉ ZPRÁVĚ

PŘED PROVÁDĚNÍM OVĚŘIT VŠECHNY NEZBYTNÉ KOTY DLE STÁVAJÍCÍHO STAVU. PŘI ZJIŠTĚNÍ ROZDÍLŮ MEZI PROJEKTOVOU DOKUMENTACÍ A SKUTEČNÝM STAVEM BUDOU TYTO ÚDAJE NEPRODLENĚ SDĚLENY PROJEKTANTOVI

LEGENDA MATERIÁLŮ

- STÁVAJÍCÍ ZDIVO
- STÁVAJÍCÍ ŽB KONSTRUKCE
- VYBOURÁNÍ OTVORU (ZDIVA)
- PROSTÝ BETON
- ŽELEZOBETON
- DOZDÍVKA Z PÓROBETONOVÝCH TVÁRNIC (SKUPINA PRVKŮ LD DLE ČSN EN 771–1) PEVNOSTI P4, NA MALTU PRO TENKÉ SPÁRY (T) PEVNOSTI MIN. 10,0 MPa NANESENOU CELOPLOŠNĚ
- DOZDÍVKA Z CIHEL PÁLENÝCH (SKUPINA PRVKŮ HD DLE ČSN EN 771–1) PEVNOSTI P15 VYZDĚNÉ CELOPLOŠNĚ NA OBYČEJNOU ZDÍCÍ MALTU M5
- JEDNOVRSTVÁ STĚNA TL. 400 MM Z KERAMICKÝCH TVÁRNIC P10, NA ZDÍCÍ MALTU PEVNOSTI MIN. 5,0 MPa NANESENOU CELOPLOŠNĚ

LEGENDA PRVKŮ

- NOVÉ OCELOVÉ PRVKY
- NOVÉ KONSTRUKCE

LEGENDA ZKRATEK

ATXXX	ŽELEZOBETONOVÁ MONOLITICKÁ ATIKA
DXXX	ŽELEZOBETONOVÁ MONOLITICKÁ DESKA
SCHX	ŽELEZOBETONOVÉ MONOLITICKÉ SCHODIŠTĚ
PRXXX	ŽELEZOBETONOVÝ MONOLITICKÝ PRŮVLAK
VXXX	ŽELEZOBETONOVÝ MONOLITICKÝ VĚNEC
SXXX	ŽELEZOBETONOVÝ MONOLITICKÝ SLOUP
VŠX	VÝTAHOVÁ ŠACHTA

–X,XXX	SPODNÍ LÍC KONSTRUKCE
–X,XXX	HORNÍ LÍC KONSTRUKCE
–X,XXX	HORNÍ LÍC ČISTÉ PODLAHY

±0,000 = 265,780 m.n.m. (VÝŠKOVÝ SYSTÉM BPV)

Revize	Vypracoval	Popis obsahu revize	Datum

LT PROJEKT – PROJEKTOVÁNÍ ZDRAVOTNICKÉ VÝSTAVBY
Hlavní inženýr projektu: ING. PETR TOMICKÝ
Vedoucí projektant zakázky: ING. PETR TOMICKÝ
Investor: Nemocnice Vyškov
Profese: STATIKA
Zpracovatel dílu: A+Z PROJEKT TEAM, s.r.o.
624 00 Brno, Ulrychova 33
IČO 28274725
tel.:+420 532268330, mob.: +420 606229143
e-mail: info@apluszprojekt.cz
Autorizace:
Odpovědný projektant: ING. ALEŠ UTÍKAL
Vypracoval: ING. JAN HETVER
Kontroloval: ING. ALEŠ UTÍKAL

Akce:	NEMOCNICE VYŠKOV, p.o. – REKONSTRUKCE BUDOVY B
Zakázkové číslo:	DZS 16 - 2016
Datum:	11 - 2016
Formát:	24 A4
Paré:	
Objekt:	KŘÍDLO B2 – SO 01
Stupeň:	ZADÁVACÍ DOKUMENTACE
Obsah:	1.NP A STROP NAD 1.NP
Měřítko:	1:50
Číslo výkresu:	D1.01.02-102